令和６年度 スポーツ少年団競技別交流大会
ミニバスケットボールの部　男子組合せ
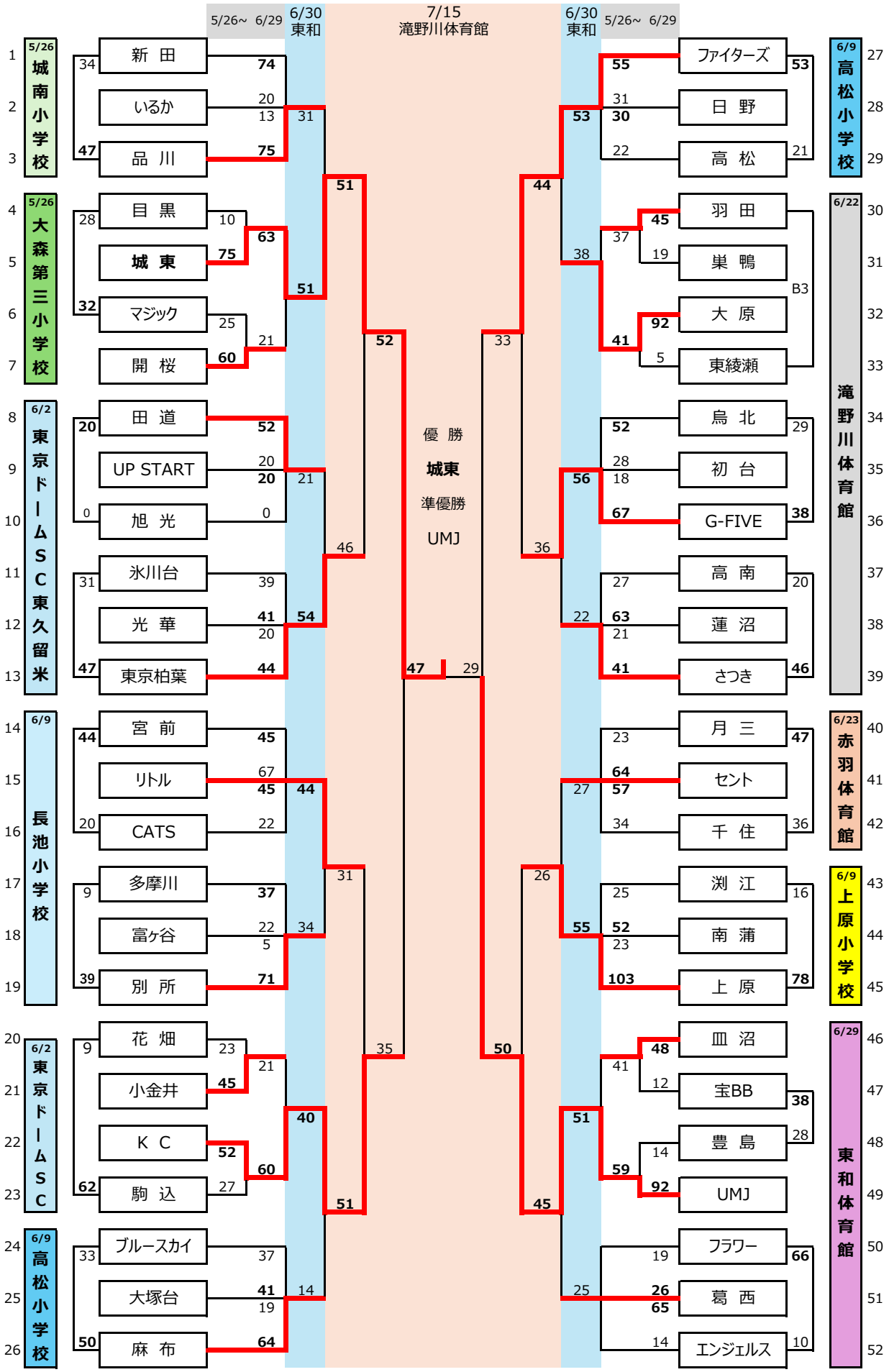
男　子